Konstrukcja fundamentu ogrodzenia

Dylatacje co 12,00m

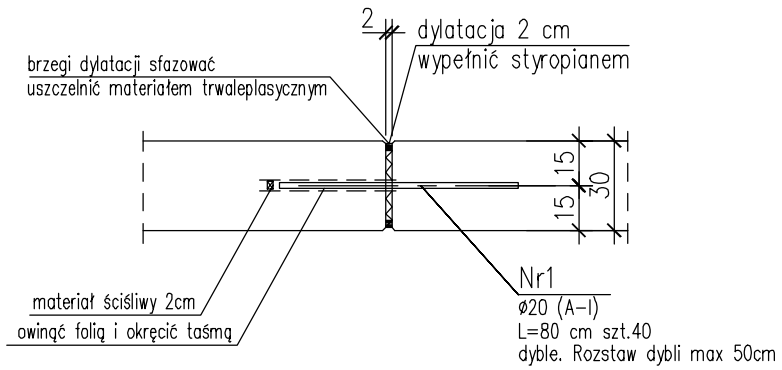

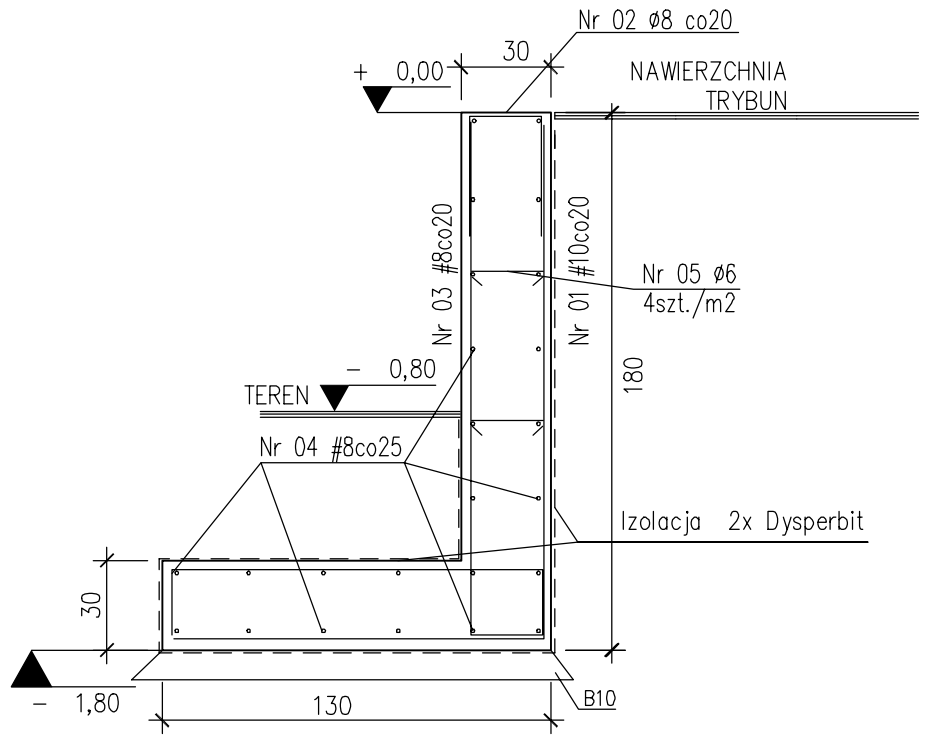

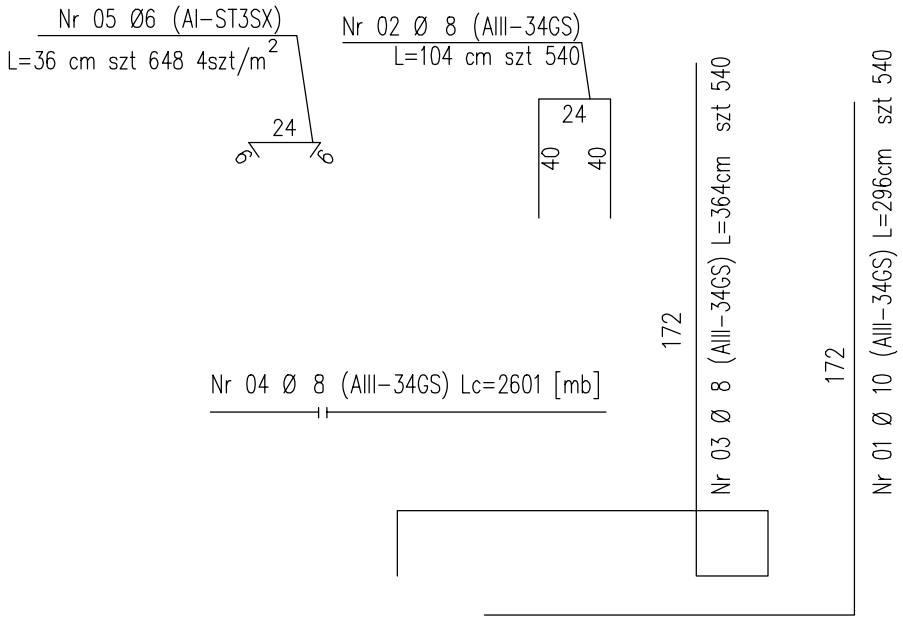

ZESTAWIENIE STALI ZBROJENIOWEJ

Fundament - ściana oporowa

POZ.	SZT	NR	ø	ø	DŁUGOŚĆ / cm /	ILOŚĆ w 1 poz.	ILOŚĆ Σ	A - I ø 6	A - I ø 8	A - III ø 8	A - III ø 10
	1	01		10	296		540				1598,40
		02		8	104		540			561,60	
		03		8	364		540			1965,60	
		04		8	10839		24			2601,36	
		05		6	0,36		648	233,28			
RAZEM							m	233,28		5128,56	1598,40
MASA							kg	51,8		2025,8	986,2
OGÓŁEM							kg.	3063,8			

Beton B25, szczelny W6
Stal zbrojeniowa AIII – 34GS
AI – St3SX
grubość otulenia: C_{nom1}= 5,0 cm – płyta spód
grubość otulenia: C_{nom2}= 3,0 cm – płyta pozostałe

PROJEKTOWANIE ARCHITEKTONICZNE
AP Studio 7
mgr inż. arch. Piotr Adamowski
77-300 Człuchów
os. Wazów 1a
tel: +48 509-331-878
e-mail: biuro@apstudio7.pl

nr rys. A 14

skala 1-25

obiekt	Przebudowa stadionu MKS Debrzno, wraz z zagospodarowaniem jego otoczenia . 77-310 Debrzno, dz. nr ewid.:194/1
temat rys.	Konstrukcja fundamentu ogrodzenia

wykonali	branża	imię i nazwisko, uprawnienia	data	podpis
projektant	architektura	mgr inż. arch. PIOTR ADAMOWSKI upr. budowl. do projektowania bez ograniczeń w specjalności architektonicznej	styczeń 2013	